Gobierno de Navarra
Departamento de Educación
Nafarroako Gobernua
Hezkuntza Departamentua

GOI MAILAKO HEZIKETA ZIKLOETARAKO SARBIDE PROBA
ARTEETAKO BERARIAZKO ZATIA
2020ko DEIALDIA

26/2020 EBAZPENA, otsailaren 25ekoa

2020-06-23

MARRAZKETA TEKNIKOA

KALIFIKAZIO EPAIMAHAIA: 6

DEITURAK ....

IZENA ....

NANa ....

Ariketak A3 formatuko orri batean egin behar dira, soluzioa lortzeko egindako eragiketa grafikoak ezabatu gabe.

1. **MARRAZTU TRIANGELU BAT, JAKINIK BC ALDEA=75 MM DELA, BA ALDEA=55 MM, ETA AC ALDEA=65 MM. Ondoren, triangelu horren hiru aldeekiko tangentea den zirkunferentzia sar ezazu** *Puntuazioa, gehienez ere: 1,5*

2020-06-23

2. MARRAZ EZAZU OBOIDE BAT, ARDATZ TXIKIA AB= 50 mm DELA JAKINIK *Puntuazioa, gehienez ere: 1 puntu*

GOI MAILAKO HEZIKETA ZIKLOETARAKO SARBIDE PROBA

ARTEETAKO BERARIAZKO ZATIA

2020ko DEIALDIA

26/2020 EBAZPENA, otsailaren 25ekoa

2020-06-23

3. **EMANDAKO KROKISEAN OINARRITURIK, MARRAZ EZAZU IRUDIA 1:1 ESKALAN. MARKA ITZAZU MARRAZTU BEHARREKO ARKUEN ZENTROAK ETA IRUDIKO ARKU ETA ZUZENEN ARTEKO TANGENTZIA PUNTUAK.**

Puntuazioa, gehienez ere: 2,5

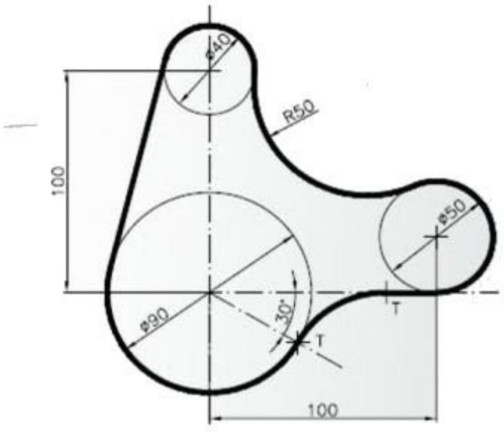

Gobierno de Navarra
Departamento de Educación
Nafarroako Gobernua
Hezkuntza Departamentua

GOI MAILAKO HEZIKETA ZIKLOETARAKO SARBIDE PROBA

ARTEETAKO BERARIAZKO ZATIA

2020ko DEIALDIA

26/2020 EBAZPENA, otsailaren 25ekoa

2020-06-23

4. MARRAZ EZAZU BISTEN BIDEZ IRUDIKATUTA DUZUN IRUDIAREN CAVALIERI-PERSPEKTIBA. ERREDUKZIOA y=0,7 ARDATZAREN ANGELUA α = 135º Erabil itzazu bistak dituzten neurriak, E=1/1 ESKALA NATURALEAN HARTUTA.

Puntuazioa, gehienez ere: 2,5

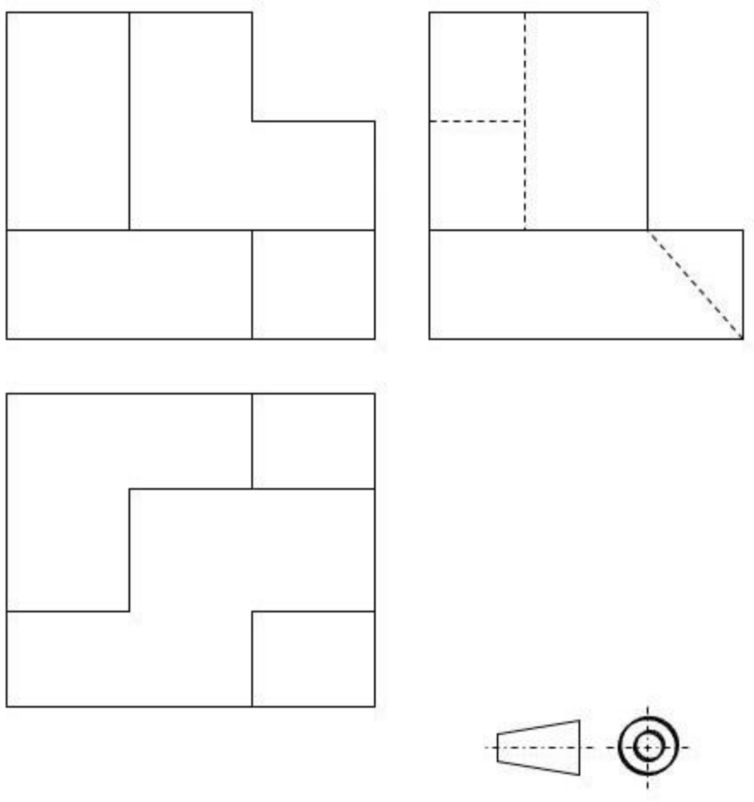

GOI MAILAKO HEZIKETA ZIKLOETARAKO SARBIDE PROBA

ARTEETAKO BERARIAZKO ZATIA

2020ko DEIALDIA

26/2020 EBAZPENA, otsailaren 25ekoa

2020-06-23

5. **PROIEKZIO DIEDRIKOAREN SISTEMAN, IRUDIKATU ONDOKO PIEZAREN HIRU BISTA (GOITIKO BISTA, AURRETIKO BISTA ETA EZKERRETIKO BISTA). ESKU HUTSEZ MARRAZTU BEHAR DIRA ETA KOTARIK GABE.** *Puntuazioa, gehienez ere: 2,5 puntu*

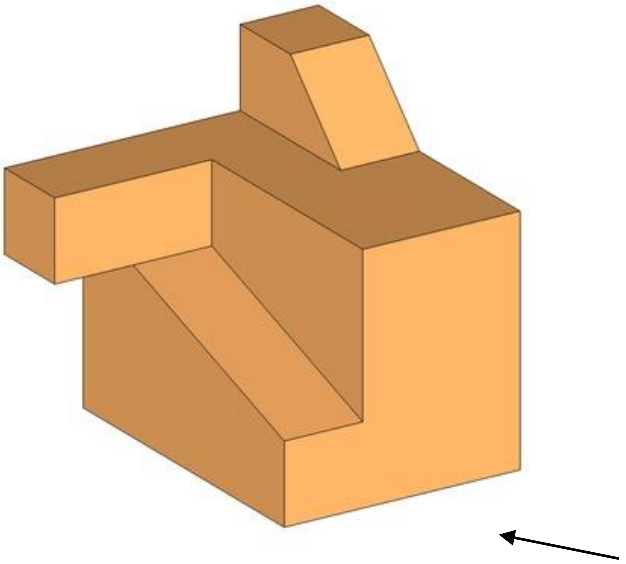

GOI MAILAKO HEZIKETA ZIKLOETARAKO SARBIDE PROBA

ARTEETAKO BERARIAZKO ZATIA

2020ko DEIALDIA

26/2020 EBAZPENA, otsailaren 25ekoa

2020-06-23

BEHARREZKO MATERIALA

Gomendagarria da hauek ekartzea: **arkatz gogorrak** (HB, 4H) eta **borragoma** eta, horrez gain, marrazketa teknikoko berariazko material osagarriak (konpasa, erregela, eskuaira eta kartaboia).

Marrazketa Teknikoko proba kalifikatzeko irizpideak

Egin beharreko ariketetan marrazketa teknikoko edukien oinarrizko kontzeptuak, prozedurak eta arauak sartzen dira.

Proba honen ariketa bakoitzari dagokion gehieneko puntuazioa galderan bertan espresuki adierazita dago. Puntu 1 eta 2,5 arteko gehieneko puntuazioak daude, zailtasun mailaren araberakoak.

Kontuan hartuko dira bai azken emaitza, bai egindako operazio grafikoak ***(ez dira ezabatu behar operazio laguntzaileak)***

Gehieneko puntuazio guztien batura osotara hamar puntukoa da.